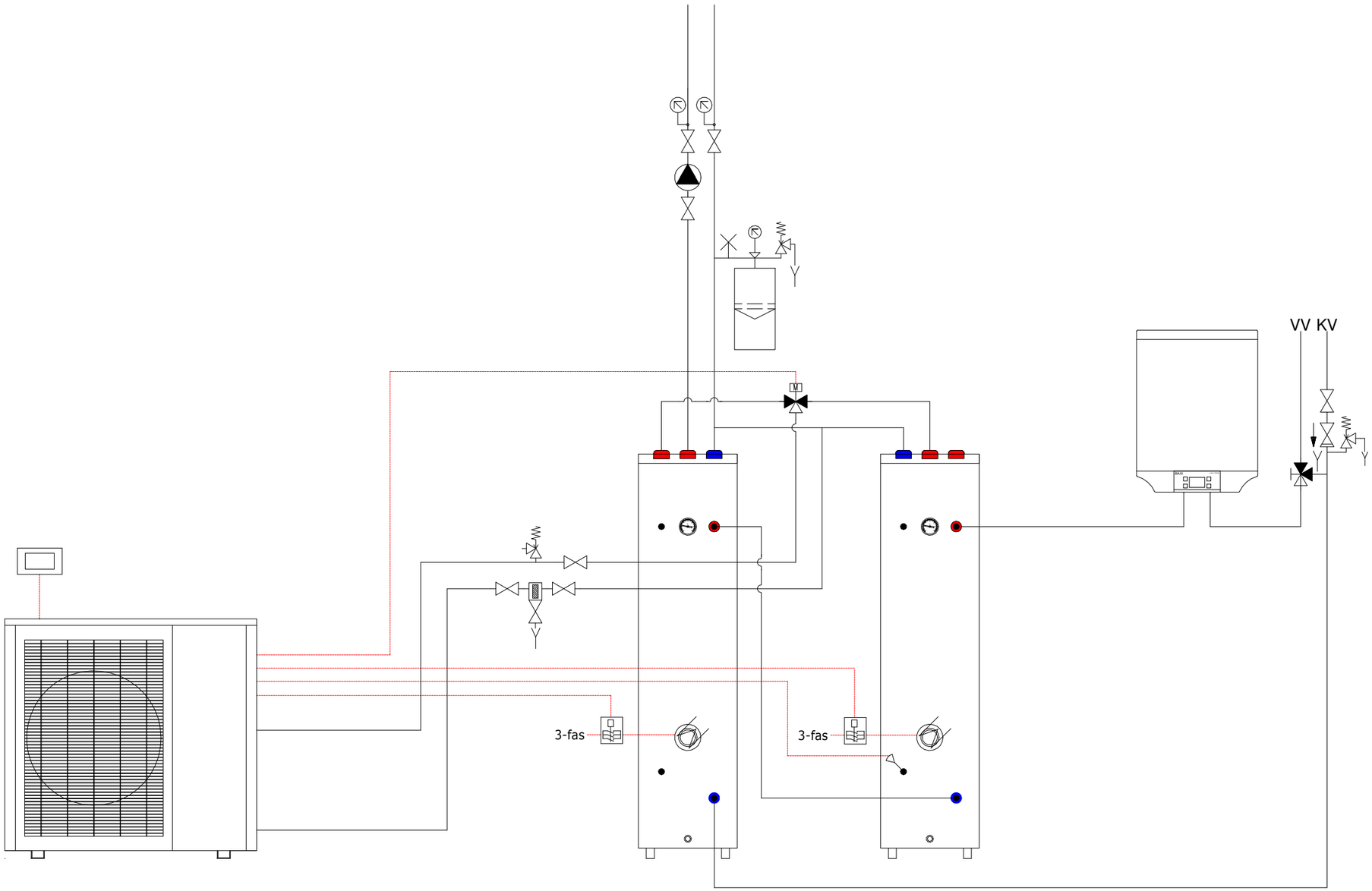

Laddningspaket
Termometer
Säkerhetsventil
Blandningsventil
Cirkulationspump
3-vägs shuntventil
Bivalent shuntventil
Avluftning
Spilltratt
Elpatron
Magnetitcyklon/filter
Avstängning
Givare
Manometer
Smutsfilter
LCD Display
3-vägs växelventil
Kontaktor
Expansionskärl

HS PERIFAL®
BAXI

Installationsförslag	
1:31 Utjämningstank-VP	
MA	2024-06-27

HS Perifal AB förbehåller sig rätten till konstruktionsändringar. Med reservation för eventuella tryckfel. Dokumentet får endast kopieras i sin helhet.